THERALPINE

CHILLER CORE

USER MANUAL | BENUTZERHANDBUCH



www.theralpine.com

Always up to date

For the latest information, view the current version of this manual online.

theralpine.com/manuals

Immer auf dem neuesten Stand

Die aktuelle Version dieses Benutzerhandbuchs finden Sie jederzeit online.

theralpine.com/de/benutzerhandbuecher

THERALPINE



Thank you for your trust!

This manual is provided in English and German.



Danke für Ihr Vertrauen!

Dieses Benutzerhandbuch liegt in englischer und deutscher Sprache bei.

English 04

Deutsch 17

Table of Contents

01 | Precautions 05

02 | Chiller Core Introduction 07

03 | Quick Start Guide 09

04 | Important Energy Advice 11

05 | Quick Troubleshooting 12

06 | Key Screen Basics 13

07 | App Setup 15

08 | Maintenance 16

01 | Precautions

Usage Precautions

- Make sure the local power supply matches the chiller's requirements.
- Ensure the chiller is properly grounded before use.
- After the water reaches the set temperature, switch off the power before using the ice bath. Although this chiller has passed the safety tests, we still recommend using it with the power turned off.
- If the ambient temperature is below 0 °C (32 °F), unscrew the drain cap after your ice bath and empty the water from the chiller to prevent freezing and blockages. Avoid water freezing inside the chiller, as it may damage components.
- Ambient temperatures below about 0.5 °C (≈33 °F) or above 45 °C (113 °F) are outside the intended and tested operating range. Use the chiller only between 1–45 °C (34–113 °F).
- Do not invert (turn upside down) the chiller. Do not spray water directly onto the unit. (IPX5 protects against rain, water splashes and jets under test conditions, but keep controls, sockets, and ventilation areas dry.)
- After transport or tilting, let the unit stand upright for at least 2 hours before switching on.
- Do not cover the ventilation openings with towels, clothing, or any other items. Restricting airflow can permanently damage the chiller and may pose a safety risk.
- Do not place heavy objects on the chiller or sit or stand on it.
- In environments with children or elderly people, pay special attention to safety.
- Keep hair and fingers away from the fan to avoid injury.
- Do not run the pump dry. Always ensure the tub is filled properly and all valves are open before switching on. Running without water can damage the pump.
- Do not handle the plug, socket, or controls with wet hands. Keep the power outlet area dry at all times.
- Minors under 18 should use the product only under the supervision of a guardian.
- Only qualified service personnel may repair the chiller.

01 | Precautions

Installation & Placement Precautions

- Do not install the chiller inside a closet, storage cabinet, or other confined space. Avoid narrow locations that restrict heat dissipation and airflow.
- Keep at least 50 cm of free space around the chiller during use to ensure proper fan ventilation.
- Install on a level, stable, dry surface. Avoid locations where water may pool.
- Ensure your chiller is within good range of your Wi-Fi network to maintain a constant connection.
- Plan for water drainage: Use either the tub's built-in bottom drain (gravity) or the chiller's circulation pump to evacuate water via the outlet. Use hose extensions (not included) where needed and route to a suitable drain.



Outdoor Installation:

- Place the tub and chiller in a shaded, covered area for optimal performance and protection from heavy rain, flooding, and snow.
- Do not expose the chiller to standing water or snow, and never submerge it; prolonged exposure may permanently damage the unit.

Indoor Installation:

- Expect condensation on cold hoses, fittings, and the chiller's condensate outlet due to the temperature difference between water and ambient air. This is normal.
- Place the unit on a moisture-tolerant surface, ensure good airflow, and use a drip tray if needed.

02 | Chiller Core Introduction

Chiller Specifications

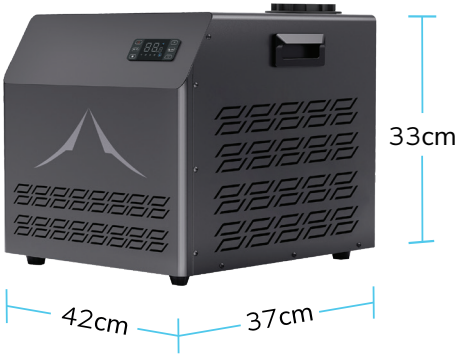

Chiller Core

Chiller Name: TH-Core-IA03J
Voltage: 220-240 V / 50 Hz
Plug: UK or EU plug
Input Power: 460 W
Cooling Capacity: 1130 W
Refrigerant: R290 100 g
Net Weight: 21 kg
Machine Size: 42 x 37 x 33cm

Chiller Overview

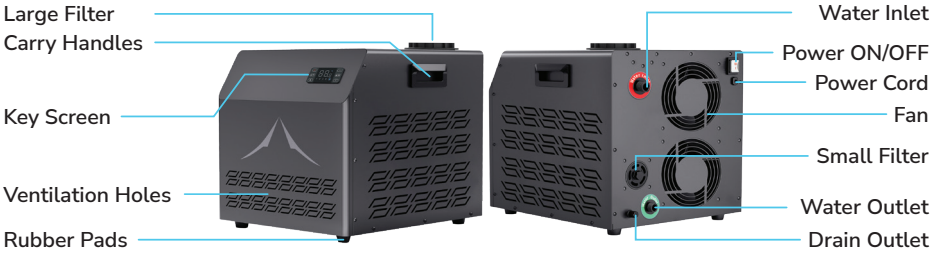

02 | Chiller Core Introduction

Chiller Accessories


Hoses


Filter Elements


Filter Cover Wrench


Rubber Seals


3/4“ Shut-Off Valves


3/4“ to 1/2“ Reducers


PTFE Tape



User Manual

Typical Cooling Performance

Model	Ambient Temperature	Water Vol.	Cooling Range	Ref. Time
Chiller Core	22°C	200L	23°C → 15°C	2.1H
			23°C → 10°C	3.4H
			23°C → 5°C	5.8H

Important Notes:

- Values were measured under controlled laboratory conditions and are provided for reference only.
- Actual results vary with ambient temperature, water volume, starting water temperature, airflow / clearances, hose length / insulation and flow rate. For best performance, consider shortening and insulating hoses, minimizing bends/kinks, and maintaining unobstructed airflow.

03 | Quick Start Guide

1. Read first

Carefully read the Usage Precautions (p. 5) and Installation & Placement Precautions (p. 6).

2. Place the tub and chiller

Position both on a level, stable, dry surface, with required clearances (see p. 6).

3. Prepare fittings

Wrap the provided PTFE tape 3-5 turns clockwise (viewed from the thread end) around the male 3/4" thread of the shut-off valves, and the male 3/4" thread of the reducers.

The hose fittings with swivel feature an O-ring that seals the thread. There is no need for PTFE tape on the 1/2" male threads that connect to the hose.

4. Connect fittings & hoses

- Remove the plugs from the tub's chiller ports.
- Connect both shut-off valves with the 3/4" to 1/2" reducers, and tighten securely.
- In the top port of the tub, install one shut-off valve with reducer, tighten, then close the valve and ensure it points downward.
- In the bottom port of the tub, install the second shut-off valve with reducer and tighten.
- Connect Hose 1 from the tub's bottom port (outlet) to the chiller IN (water inlet).
- Connect Hose 2 from the tub's top port (inlet) to the chiller OUT (water outlet).

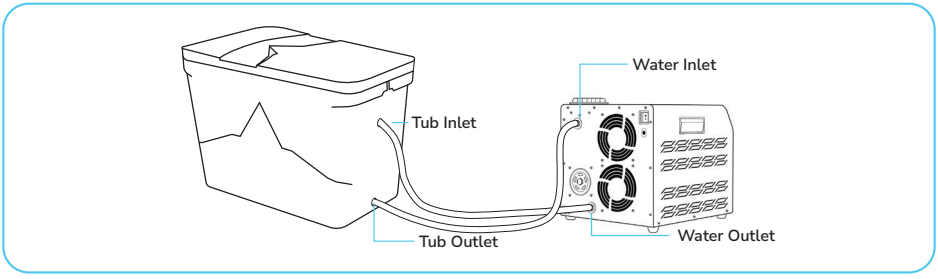

03 | Quick Start Guide

5. Fill the tub

Fill with fresh, clean water (as cold as your source allows) to slightly above the top port.

6. Open shut-off valves

Open both shut-off valves at the tub to start water flow.

7. Seal the filter lid

Ensure the filter cup/lid on top of the chiller is closed tightly. Air ingress can cause pump failure or low flow.

8. Power & start

- Power on the chiller and set your desired temperature.
- If the chiller fails to start, open the drain outlet until a steady stream of water flows out. This helps release trapped air and should restore normal operation.
- Once the water has reached the desired temperature, switch off the chiller before entering the tub.
- Happy plunging!

04 | Important Energy Advice

How the chiller works:

- After reaching the set temperature, the compressor stops but the circulation pump continues to run for filtration.
- When the tub water rises by 2 °C above the setpoint, the compressor automatically restarts and cools back down to the set temperature.

Heat from filtration:

- Continuous filtration adds a small amount of heat to the water (the pump's electrical input becomes heat).
- The chiller and hoses are less insulated than the tub, so ambient heat increases water temperature; this effect grows as ambient temperature rises.
- Consequence: Water temperature rises more quickly when filtration is on (and cooling is off).

Avoid continuous filtration:

- Theralpine's insulation keeps water temperature stable for long periods.
- Running filtration continuously counteracts this benefit and increases energy use.
- Uninterrupted filtration is not required for good water quality, provided the water chemistry is correct.

Recommended Practice:

- Use the Schedule feature instead of running filtration 24/7.
- Aim for at least 3 filtration cycles per day.
- Keep ozone at 5 minutes when following this practice.
- Set each filtration cycle between 30 minutes and 1 hour (adjust as desired based on bather load and water clarity).
- Keep the tub's lid closed when not in use to reduce heat gain and energy use.
- Cold-weather caveat (ambient 1–5 °C): Keep filtration running continuously to help prevent ice forming inside the chiller, which may damage components.

05 | Quick Troubleshooting

Common Failures

Error Code	Meaning	What to Do
E1	Water temperature sensor fault (sensor damaged or disconnected).	Contact support. The water temperature sensor needs to be checked or replaced.
E2	No water-flow detected / water-flow error (often caused by trapped air in the system or incorrect hose/valve setup).	Ensure the water level in the tub is at least 15 cm above the chiller's water inlet. Open the drain outlet until a steady stream of water flows out. This helps release trapped air and should restore normal operation.
L1	Low-temperature warning (water below 0 °C / 32 °F).	Use the chiller only when the water temperature is above 0 °C and the ambient temperature is above 1 °C.
H1	High-temperature warning (water above 55 °C / 131 °F).	Use the chiller only when the water temperature is below 55 °C and the ambient temperature is below 45 °C.

If the issue persists after these steps, contact **hello@theralpine.com.**

06 | Key Screen Basics

Key Introduction

1. Power ON / OFF
2. Temperature unit switching / Wi-Fi
3. Set temperature / Program menu
4. Turn up temperature / Up
5. Turn down temperature / Down
6. Screen lock & unlock / OK (Confirm)
7. Wi-Fi
8. Water pump
9. Cooling
10. Ozone
11. Screen lock indicator
12. Temperature unit (°C/°F)



06 | Key Screen Basics

Operation Guide

- Short press [°C/°F] to switch temperature unit
- Long press [°C/°F] for 10 seconds to connect Wi-Fi
- Short press [OK] OK (Confirm)
- Long press [OK] 3-5 seconds: Screen lock/unlock

Setting the temperature:

- Press [⚙] to set temperature
- Press [∧] to increase the temperature
- Press [∨] to decrease the temperature
- Press [OK] to confirm the temperature setting
- Long press [∧] and [∨] at the same time to restore factory settings

Program Menu

Program	Specification	Unit	Value Range	Default Value
P1	Return difference	Degrees	0.1°C-10°C	2°C
P2	Compressor delay	Minutes	1-5 min	3 min
P3	Calibrate	Degrees	-2.0°C to +2.0°C	0.0°C

P1: Defines how much the water temperature must rise above the setpoint before the compressor turns back on.

P2: Controls how long the system waits before allowing the compressor to restart after stopping.

P3: Allows you to correct small temperature sensor deviations.

- Press and hold [⚙] for 5 seconds to access the Program menu.
- Press [∧] or [∨] arrow keys to select a program (P1, P2, or P3).

1. Press [⚙] once to display the value.
2. Use the arrow keys to adjust the value, then press [OK] to exit.

07 | App Setup

1. Scan the QR code below or enter the following address in your browser:
theralpine.com/app-installation



2. Follow the online step-by-step guide to download the app, connect your chiller, and learn how to use its key functions.

08 | Maintenance

Regular maintenance helps ensure optimal cooling performance and extends the lifespan of your Chiller.

Task	Interval	What to do
Replace large filter element	2-4 weeks	Remove the filter lid, replace the filter with a 10” Theralpine filter replacement and close the lid firmly.
Clean small built-in filter	2-4 weeks	Remove the built-in filter with the provided tool, rinse thoroughly and reinstall securely.
Clean air intake/ grille	Monthly	Vacuum dust/lint from the grille/fins. Keep airflow unobstructed.
Inspect hoses & joints	Monthly	Check for kinks and leaks and re-wrap the threads with PTFE tape if needed.
Storage / transport	As needed	Drain the water, open the drain outlet, dry the hoses, and keep the unit upright. Store in a dry place (5–40 °C).

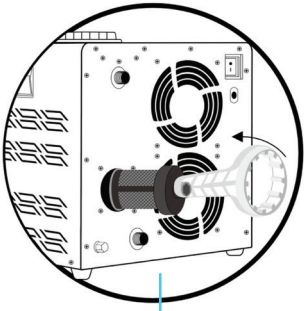

Schematic for disassembling and cleaning the built-in filter.

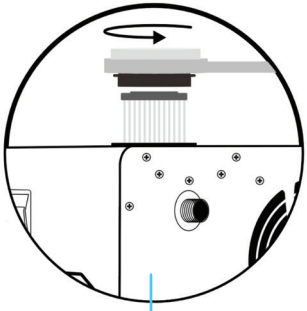

Schematic for replacing the large filter element.

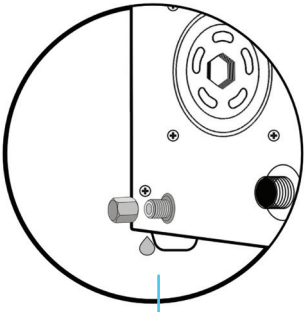

When the chiller is not in use or being stored, please drain the water from the chiller and hoses.

Inhaltsverzeichnis

01 | Sicherheitshinweise 18

02 | Einführung Chiller Core 21

03 | Schnellstart-Anleitung 23

04 | Wichtige Energiehinweise 25

05 | Schnelle Fehlerbehebung 26

06 | Tastenfeld-Grundlagen 27

07 | App-Einrichtung 29

08 | Wartung 30

01 | Sicherheitshinweise

Allgemeine Nutzungshinweise

- Stellen Sie sicher, dass die lokale Stromversorgung den Anforderungen des Chillers entspricht.
- Vergewissern Sie sich, dass der Chiller vor der Nutzung ordnungsgemäß geerdet ist.
- Sobald das Wasser die eingestellte Temperatur erreicht hat, schalten Sie den Chiller vor der Nutzung des Eisbades aus. Obwohl der Chiller alle Sicherheitstests bestanden hat, empfehlen wir die Nutzung bei ausgeschaltetem Gerät.
- Wenn die Umgebungstemperatur unter 0 °C liegt, entfernen Sie nach dem Eisbad die Ablasskappe und lassen Sie das Wasser vollständig aus dem Chiller ablaufen, um Einfrieren und Blockaden zu vermeiden. Wasser, das im Gerät gefriert, kann Komponenten beschädigen.
- Umgebungstemperaturen unter etwa 0,5 °C oder über 45 °C liegen außerhalb des vorgesehenen und getesteten Betriebsbereichs. Verwenden Sie den Chiller ausschließlich zwischen 1–45 °C.
- Stellen Sie den Chiller niemals auf den Kopf und sprühen Sie kein Wasser direkt auf das Gerät. (IPX5 schützt gegen Regen, Spritzwasser und Wasserstrahlen unter Testbedingungen; dennoch müssen Bedienelemente, Anschlüsse und Lüftungsbereiche trocken bleiben.)
- Lassen Sie das Gerät nach einem Transport oder wenn es gekippt wurde mindestens 2 Stunden aufrecht stehen, bevor Sie es einschalten.
- Decken Sie die Lüftungsöffnungen nicht mit Handtüchern, Kleidung oder anderen Gegenständen ab. Eingeschränkter Luftstrom kann den Chiller dauerhaft beschädigen und ein Sicherheitsrisiko darstellen.
- Stellen Sie keine schweren Gegenstände auf den Chiller und setzen oder stellen Sie sich nicht auf den Chiller.
- Achten Sie in Umgebungen mit Kindern oder älteren Personen besonders auf eine sichere Nutzung.
- Halten Sie Haare und Finger vom Lüfter fern, um Verletzungen zu vermeiden.

01 | Sicherheitshinweise

- Lassen Sie die Pumpe niemals trocken laufen. Stellen Sie sicher, dass das Becken ausreichend gefüllt ist und alle Ventile vor dem Einschalten geöffnet sind. Ein Betrieb ohne Wasser kann die Pumpe beschädigen.
- Bedienen Sie Stecker, Steckdose oder Bedienelemente nicht mit feuchten oder nassen Händen. Halten Sie den Bereich um die Stromversorgung stets trocken.
- Minderjährige unter 18 Jahren sollten das Produkt nur unter Aufsicht eines Erziehungsberechtigten verwenden.
- Reparaturen dürfen ausschließlich von qualifiziertem Fachpersonal durchgeführt werden.

Installations- & Platzierungshinweise

- Installieren Sie den Chiller nicht in einem Schrank, einem Aufbewahrungsschrank oder einem anderen engen Raum. Vermeiden Sie Orte, die die Wärmeabfuhr oder die Luftzirkulation einschränken.
- Halten Sie während des Betriebs mindestens 50 cm freien Abstand rund um den Chiller ein, um eine ausreichende Luftzirkulation des Lüfters sicherzustellen.
- Stellen Sie das Gerät auf eine ebene, stabile und trockene Fläche. Vermeiden Sie Standorte, an denen sich Wasser sammeln kann.
- Achten Sie darauf, dass sich der Chiller innerhalb einer guten Reichweite Ihres WLAN-Netzwerks befindet, um eine stabile Verbindung zu gewährleisten.
- Planen Sie den Wasserablauf im Voraus. Nutzen Sie entweder den integrierten Bodenauslass des Beckens (Schwerkraft) oder die Pumpe des Chillers, um Wasser über den Auslass abzuleiten. Verwenden Sie bei Bedarf Schlauchverlängerungen (nicht enthalten) und leiten Sie das Wasser zu einem geeigneten Abfluss.

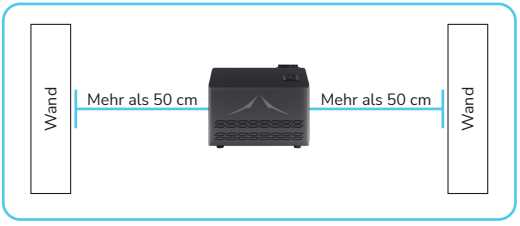

01 | Sicherheitshinweise

Installation im Außenbereich

- Stellen Sie Becken und Chiller in einer schattigen, überdachten Umgebung auf, um optimale Leistung und Schutz vor starkem Regen, Überschwemmungen und Schnee zu gewährleisten.
- Setzen Sie den Chiller weder stehendem Wasser noch Schnee aus und tauchen Sie ihn nicht darin unter. Eine dauerhafte Einwirkung kann das Gerät beschädigen.

Installation im Innenbereich

- Es kann zu Kondensation an kalten Schläuchen, Anschlüssen und am Kondensatablauf des Chillers kommen. Dies ist aufgrund der Temperaturdifferenz zwischen Wasser und Umgebungsluft normal.
- Stellen Sie das Gerät auf eine feuchtigkeitsbeständige Oberfläche, sorgen Sie für gute Luftzirkulation und verwenden Sie bei Bedarf eine Tropfschale.

02 | Einführung Chiller Core

Technische Daten

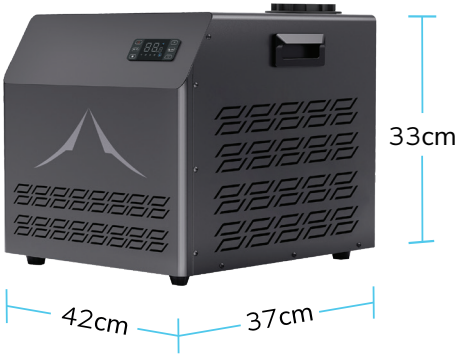

Chiller Core

Modellname: TH-Core-IA03J
Spannung: 220-240V / 50Hz
Stecker: UK oder EU
Eingangsleistung: 460 W
Kühlleistung: 1130 W
Kältemittel: R290 100 g
Nettogewicht: 21 kg
Maße: 42 x 37 x 33cm

Chiller Übersicht

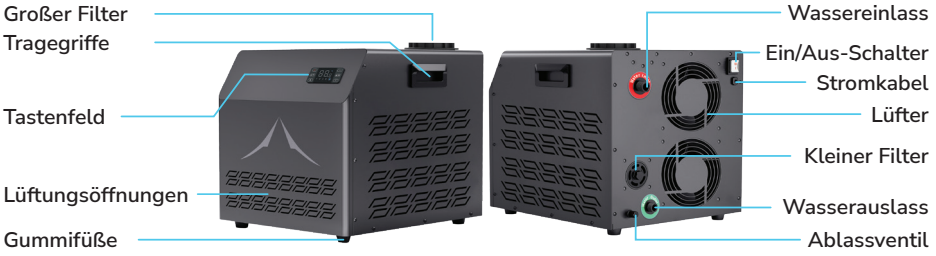

02 | Einführung Chiller Core

Chiller Zubehör


Schläuche


Filterelemente


Filterdeckelöffner


Gummidichtungen


3/4" Absperrventile


3/4" auf 1/2" Reduzierer


PTFE-Dichtband



Benutzerhandbuch

Typische Kühlleistung

Modell	Umgebungstemperatur	Wasservolumen	Kühlbereich	Referenzzeit
Chiller Core	22°C	200L	23°C → 15°C	2,1 Std.
			23°C → 10°C	3,4 Std.
			23°C → 5°C	5,8 Std.

Wichtige Hinweise:

- Die Werte wurden unter kontrollierten Laborbedingungen gemessen und dienen ausschließlich als Referenz.
- Die tatsächliche Kühlleistung variiert je nach Umgebungstemperatur, Wasservolumen, Ausgangstemperatur, Luftstrom und Abstand, Schlauchlänge, Schlauchisolierung und Durchflussrate. Für die beste Leistung empfiehlt es sich, Schläuche zu verkürzen und zu isolieren, Knicke zu vermeiden und eine ungehinderte Luftzirkulation sicherzustellen.

03 | Schnellstart-Anleitung

1. Zuerst lesen

Lesen Sie sorgfältig die Allgemeinen Nutzungshinweise (S. 18-19) sowie die Installations- und Platzierungshinweise (S. 19-20).

2. Becken und Chiller platzieren

Stellen Sie Becken und Chiller auf eine ebene, stabile und trockene Oberfläche und halten Sie die erforderlichen Abstände ein (siehe S. 19).

3. Anschlüsse vorbereiten

Wickeln Sie das beiliegende PTFE-Dichtband 3–5 Mal im Uhrzeigersinn (von der Gewindeseite betrachtet) um das Außengewinde der Absperrventile und die Außengewinde der Reduzierer. Die Schlauchanschlüsse mit Drehgelenk verfügen über einen O-Ring, der das Gewinde abdichtet. Für die 1/2"-Außengewinde, die mit dem Schlauch verbunden werden, ist kein PTFE-Band erforderlich.

4. Anschlüsse und Schläuche anschließen

- Entfernen Sie die Verschlusskappen von den Chiller-Anschlüssen des Beckens.
- Verbinden Sie die Absperrventile mit den 3/4"-auf-1/2"-Reduzierern und ziehen Sie alles fest an.
- Am oberen Anschluss montieren Sie ein Absperrventil mit Reduzierer, ziehen alles fest, schließen das Ventil und richten es nach unten aus.
- Am unteren Anschluss montieren Sie ein Absperrventil mit Reduzierer und ziehen alles fest.
- Verbinden Sie Schlauch 1 mit dem unteren Port des Beckens (Auslass) und führen Sie ihn zum Chiller INLET (Wassereinlass).
- Verbinden Sie Schlauch 2 mit dem oberen Port des Beckens (Einlass) und führen Sie ihn zum Chiller OUTLET (Wasserauslass).

03 | Schnellstart-Anleitung

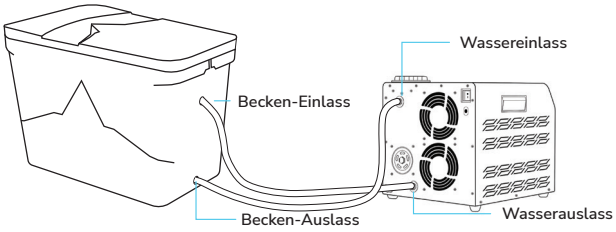

5. Becken befüllen

Füllen Sie das Becken mit frischem, klarem Wasser (so kalt wie Ihre Wasserquelle es ermöglicht), bis der Füllstand leicht über dem oberen Anschluss ist.

6. Absperrventile öffnen

Öffnen Sie beide Absperrventile am Becken, damit das Wasser zirkulieren kann.

7. Filterdeckel schließen

Stellen Sie sicher, dass der Filterbecher bzw. Filterdeckel oben auf dem Chiller fest verschlossen ist. Lufteintritt kann zu Pumpenausfällen oder geringem Durchfluss führen.

8. Einschalten und starten

- Schalten Sie den Chiller ein und stellen Sie die gewünschte Temperatur ein.
- Falls der Chiller nicht startet, öffnen Sie das Ablassventil, bis ein gleichmäßiger Wasserstrom austritt. So kann eingeschlossene Luft entweichen und der Normalbetrieb sollte wiederhergestellt sein.
- Sobald das Wasser die gewünschte Temperatur erreicht hat, schalten Sie den Chiller vor dem Einsteigen aus.
- Viel Spaß beim Eisbaden!

04 | Wichtige Energiehinweise

Funktionsweise des Chillers:

- Sobald die eingestellte Temperatur erreicht ist, stoppt der Kompressor, während die Umwälzpumpe zur Filterung weiterläuft.
- Wenn die Wassertemperatur im Becken um 2 °C über den Sollwert steigt, startet der Kompressor automatisch neu und kühlt wieder auf die eingestellte Temperatur herunter.

Wärmeentwicklung durch Filtration:

- Durchgängige Filtration erzeugt eine kleine Menge Wärme im Wasser (die elektrische Leistung der Pumpe wandelt sich in Wärme um).
- Der Chiller und die Schläuche sind weniger isoliert als das Becken, sodass Umgebungshitze die Wassertemperatur stärker beeinflusst. Dieser Effekt nimmt mit steigenden Außentemperaturen zu.
- Dadurch steigt die Wassertemperatur schneller an, wenn die Filtration läuft und das Kühlen ausgeschaltet ist.

Nicht durchgehend filtern:

- Die Isolierung von Theralpine hält die Wassertemperatur über lange Zeit stabil.
- Eine durchgehende Filtration hebt diesen Vorteil auf und erhöht den Energieverbrauch.
- Ununterbrochene Filtration ist nicht erforderlich, wenn die Wasserqualität durch korrekte Wasserpflege gewährleistet wird.

Empfohlene Praxis:

- Nutzen Sie die Zeitplanfunktion anstelle einer Filtration rund um die Uhr.
- Ziel sind mindestens 3 Filterzyklen pro Tag.
- Stellen Sie die Ozonlaufzeit auf 5 Minuten ein.
- Jeder Filterzyklus sollte zwischen 30 Minuten und 1 Stunde liegen (anpassbar je nach Nutzungshäufigkeit und Wasserklarheit).
- Halten Sie den Deckel des Beckens geschlossen, wenn es nicht verwendet wird, um die Wärmeaufnahme und den Energieverbrauch zu reduzieren.
- Hinweis für kalte Bedingungen (1–5 °C Außentemperatur): Lassen Sie die Filtration durchgehend laufen, um Eisbildung im Chiller zu verhindern, die die Komponenten beschädigen kann.

05 | Schnelle Fehlerbehebung

Häufige Fehler

Fehlercode	Bedeutung	Was zu tun ist
E1	Wassertemperatursensor-Fehler (Sensor beschädigt oder nicht angeschlossen).	Kontaktieren Sie den Support. Der Wassertemperatursensor muss überprüft oder ersetzt werden.
E2	Kein Wasserfluss erkannt / Durchflussfehler (häufig durch eingeschlossene Luft im System oder eine fehlerhafte Schlauch- bzw. Ventilkonfiguration).	Stellen Sie sicher, dass der Wasserstand im Becken mindestens 15 cm über dem Wassereinlass des Chillers liegt. Öffnen Sie das Ablassventil, bis ein gleichmäßiger Wasserstrom austritt. So entweicht eingeschlossene Luft und der Normalbetrieb sollte wiederhergestellt sein.
L1	Niedrigtemperatur-Warnung (Wasser unter 0 °C).	Verwenden Sie den Chiller nur, wenn die Wassertemperatur über 0 °C und die Umgebungstemperatur über 1 °C liegt.
H1	Hochtemperatur-Warnung (Wasser über 55 °C).	Verwenden Sie den Chiller nur, wenn die Wassertemperatur unter 55 °C und die Umgebungstemperatur unter 45 °C liegt.

Falls ein Problem nach diesen Schritten weiterhin besteht, kontaktieren Sie **hello@theralpine.com.**

06 | Tastenfeld-Grundlagen

Tastenübersicht

1. Ein/Aus
2. Temperatureinheit umschalten / WLAN
3. Temperatur einstellen / Programm-Menü
4. Temperatur erhöhen / Pfeil hoch
5. Temperatur senken / Pfeil runter
6. Bildschirmsperre / OK (Bestätigen)
7. WLAN
8. Wasserpumpe
9. Kühlen
10. Ozon
11. Bildschirmsperre
12. Temperatureinheit (°C/°F)



06 | Tastenfeld-Grundlagen

Bedienungshinweise

- Kurzes Drücken Temperatureinheit umschalten
- Langes Drücken für 10 Sekunden: WLAN verbinden
- Kurzes Drücken OK (Bestätigen)
- Langes Drücken für 3–5 Sekunden: Bildschirmsperre / Entsperren

Temperatur einstellen:

- Drücken Sie , um die Temperatureinstellung zu öffnen.
- Drücken Sie , um die Temperatur zu erhöhen.
- Drücken Sie , um die Temperatur zu senken.
- Drücken Sie , um die Einstellung zu bestätigen.
- Halten Sie und gleichzeitig gedrückt, um die Werkseinstellungen wiederherzustellen.

Programm-Menü

Programm	Spezifikation	Einheit	Wertebereich	Standardwert
P1	Rückkehrdifferenz	Grad	0,1°C-10°C	2°C
P2	Kompressor-Verzögerung	Minuten	1-5 Min.	3 Min.
P3	Kalibrierung	Grad	-2,0°C bis +2,0°C	0,0°C

P1: Bestimmt, um wie viel die Wassertemperatur über den Sollwert steigen muss, bevor der Kompressor wieder einschaltet.

P2: Steuert, wie lange das System wartet, bevor der Kompressor nach einem Stopp wieder starten darf.

P3: Erlaubt die Korrektur kleiner Abweichungen des Temperatursensors.

- Halten Sie 5 Sekunden lang gedrückt, um das Programm-Menü zu öffnen.
- Drücken Sie oder ,um zwischen den Programmen (P1, P2 oder P3) zu wählen.

1. Drücken Sie einmal, um den aktuellen Wert anzuzeigen.
2. Passen Sie den Wert mit den Pfeiltasten an und drücken Sie , um das Menü zu verlassen.

07 | App-Einrichtung

1. Scannen Sie den QR-Code oder geben Sie die folgende Adresse in Ihrem Browser ein: **theralpine.com/de/app-installation**

2. Folgen Sie der Online-Schritt-für-Schritt-Anleitung, um die App herunterzuladen, Ihren Chiller zu verbinden und die wichtigsten Funktionen kennenzulernen.

08 | Wartung

Regelmäßige Wartung sorgt für eine optimale Kühlleistung und verlängert die Lebensdauer des Chillers.

Aufgabe	Intervall	Was zu tun ist
Großes Filterelement ersetzen	2-4 Wochen	Filterdeckel öffnen, Filter durch einen 10"-Theralpine-Ersatzfilter ersetzen und den Deckel fest verschließen.
Kleinen integrierten Filter reinigen	2-4 Wochen	Den integrierten Filter mit dem beiliegenden Werkzeug entfernen, gründlich ausspülen und wieder sicher einsetzen.
Lufteinlass / Lüftungsgitter reinigen	Monatlich	Staub und Fusseln vom Gitter bzw. den Lamellen absaugen. Luftstrom frei halten.
Schläuche und Verbindungen prüfen	Monatlich	Auf Knicke und undichte Stellen prüfen; Gewinde bei Bedarf erneut mit PTFE-Band abdichten.
Lagerung / Transport	Bei Bedarf	Wasser ablassen, Ablassventil öffnen, die Schläuche trocknen, den Chiller aufrecht lagern. An einem trockenen Ort aufbewahren (5–40 °C).

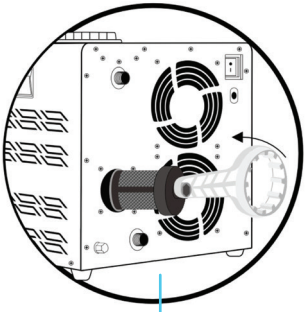

Schema zum Entnehmen und Reinigen des integrierten kleinen Filters

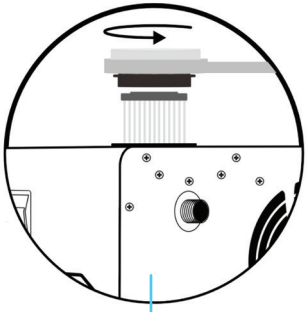

Schema zum Ersetzen des großen Filterelements

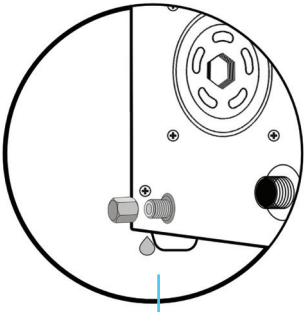

Bei Nichtgebrauch oder vor der Einlagerung bitte das Wasser vollständig aus dem Chiller und den Schläuchen ablassen.

Theralpine LLP

71-75 Shelton Street

Covent Garden

London, United Kingdom

WC2H 9JQ

Theralpine LLP

71-75 Shelton Street

Covent Garden

London, Großbritannien

WC2H 9JQ

www.theralpine.com

hello@theralpine.com

